ԼՈՒՍԱՎՈՐՄԱՆ ՀԵՆԱՍՅՈՒՆ

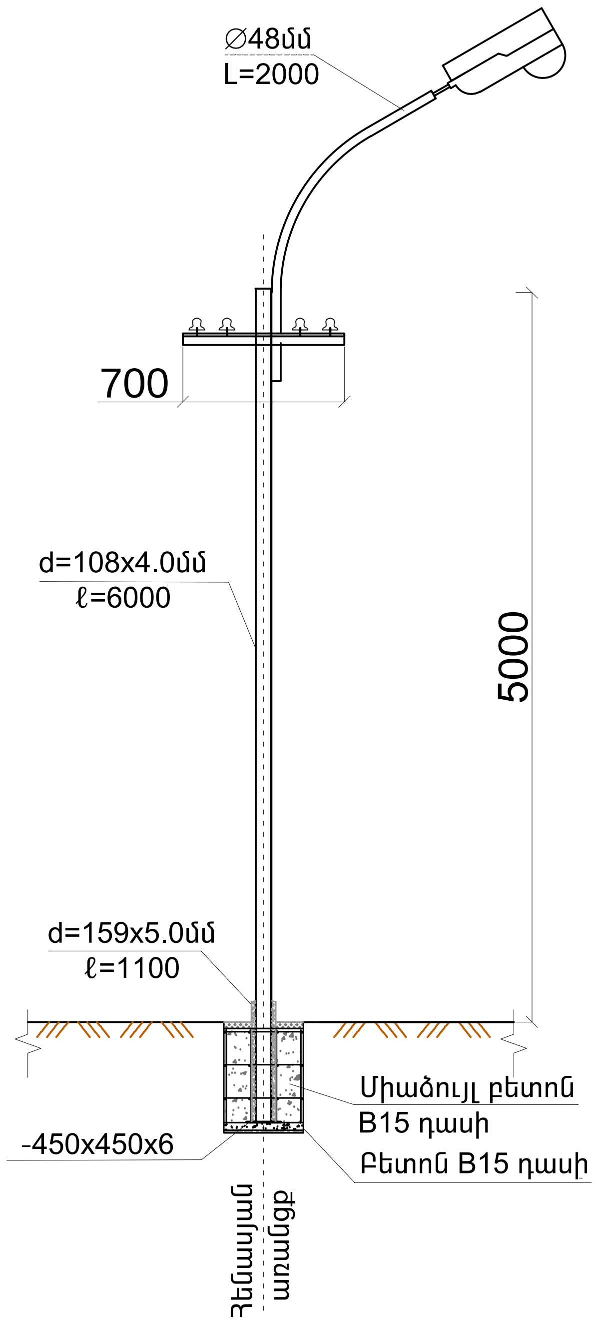

ՍՅԱՆ Ե/Բ ՀԻՄՔ

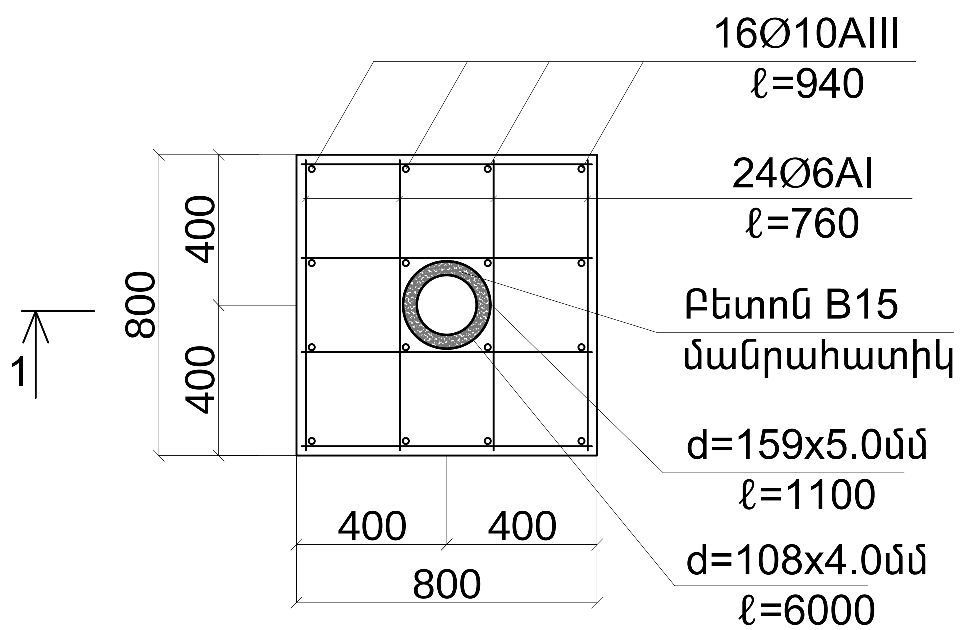

1-1

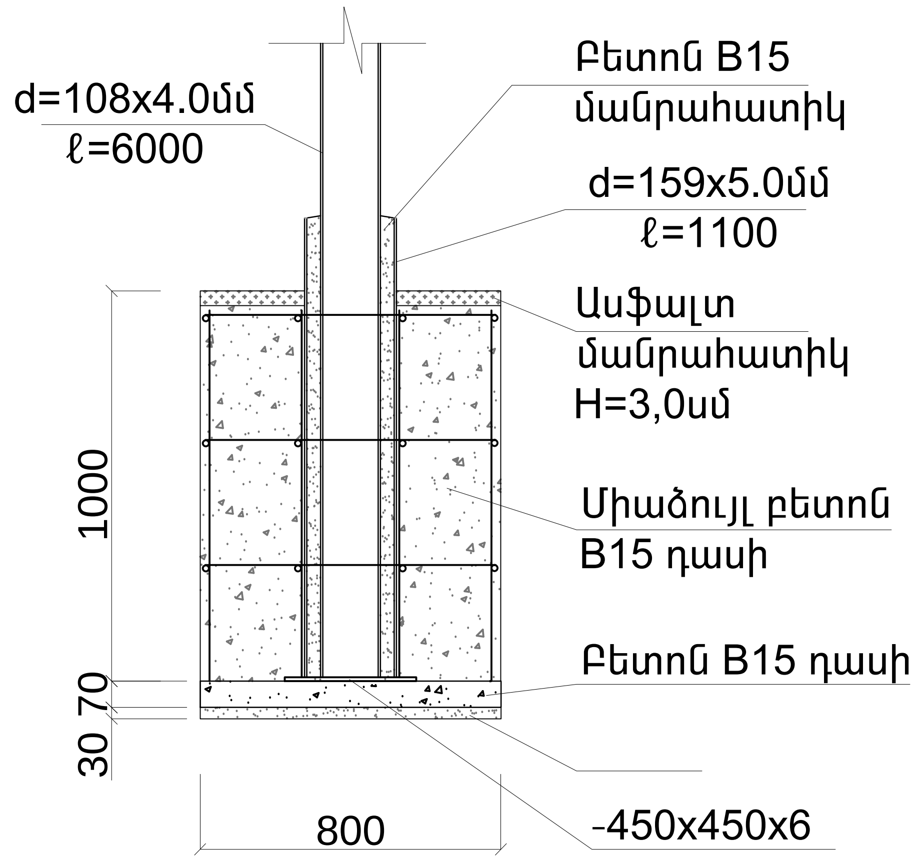

ԽՐԱՄՈՒՂԻ

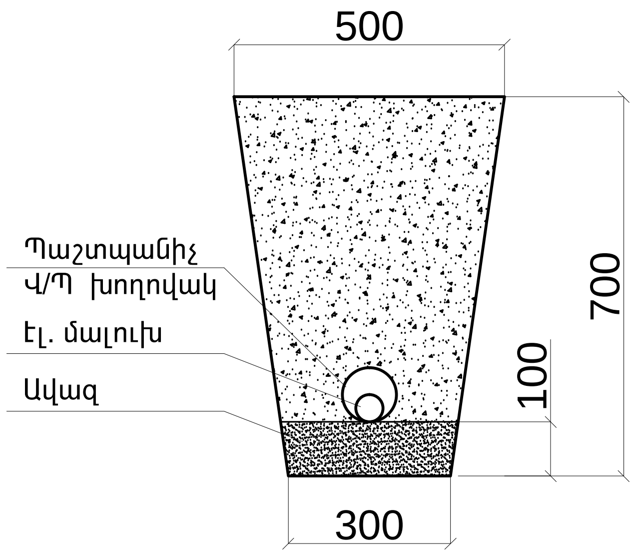

ՀԱՏԱԿԱԳԻԾ

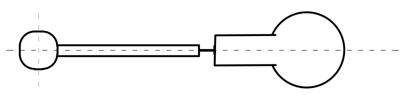

Ծանոթություն

1. Գծագրում տրված է արտաքին լուսավորության հենասյան և հիմքի կոնստրուկցիան:
2. Հենասյան կրող կոնստրուկցիան իրենից ներկայացնում է d=108մմ պողպատե խողովակ, որը տեղադրվում է հիմնամասի d=159մմ խողովակի մեջ և եռակցվում:
3. Որմնակապային ամրանները միմյանց միացվում են եռակցման միջոցով և ապա հիմնամասի խողովակին:
4. Հիմքը նախատեսված է իրականացնել B15 դասի բետոնից:

	Ք. ԵՐԵՎԱՆ ԷՐԵԲՈՒՆԻ ՎԱՐՉԱԿԱՆ ՇՐՋԱՆԻ ՆՈՐ ԱՐԵՇԻ 22-ՐԴ ՓՈՂՈՑԻ ԱՐՏԱՔԻՆ ԼՈՒՍԱՎՈՐՈՒԹՅԱՆ ՑԱՆՑԻ ՀԻՄՆԱՆՈՐԳՄԱՆ ԱՇԽԱՏԱՆՔՆԵՐ			ՊԱՏՎԵՐ № «ԵՔ-ՊԸԱՇՉԲ-14/10»
			ԷԼ ՄԱՍ	ՓՈՒԼ / ԹԵՐԹ / ԹԵՐԹԵՐ
ՏՆՕՐԵՆ	Լ. ԳՐԻԳՈՐՅԱՆ			ԱՆ / ԷՏ-4 / 4
ՆԱԽԱԳԾԵՑ	Ս. ԱՎԵՏԻՍՅԱՆ		ԼՈՒՍԱՎՈՐՈՒԹՅԱՆ ՀԵՆԱՍՅՈՒՆ	«Թ.Ա.Հ.Գ.Գրիգ» ՍՊԸ